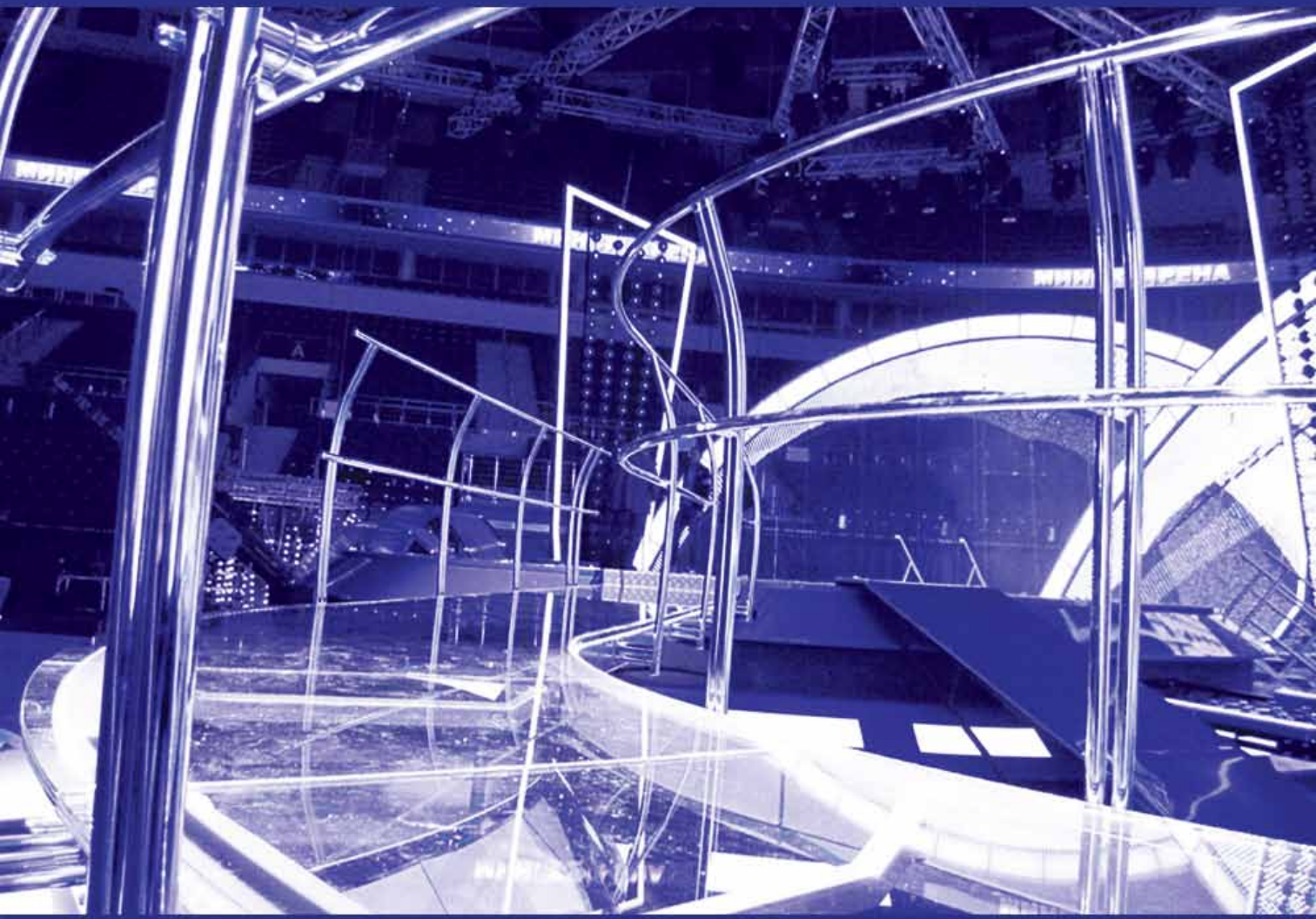

Real4
SYSTEM

О системе REALLL

Система Realll - простое и эффективное соединение труб диаметром 25 мм. Альтернативное решение существующим системам на российском рынке.

Базовые элементы системы - запатентованные разъемные соединения труб, способные создавать конструкции практически любой сложности. Скрытые в корпусе узла крепежи, сопряжение труб и элементов одного диаметра сглаживают соединения и придают форме конструкций целостный вид. Сфера практического применения такой системы чрезвычайно широка: торговое, выставочное и офисное оборудование, гардеробные комнаты, лестничные ограждения и поручни, барные стойки, выставочные стенды, арт-объекты и многое другое.

Одним из основных достоинств системы Realll является возможность создания складных конструкций (стеллажей,торгового оборудования, ограждений и т.п.), которые позволяют легко и быстро, без привлечения специалистов, трансформировать интерьеры торговых помещений, а также занимают минимум объема при транспортировке и хранении.

По согласованию с клиентом возможно изготовление изделий в разных цветовых решениях.

Система совершенствуется, линейка производимых элементов постоянно расширяется.

Обязательным условием для прочных соединений является использование труб с толщиной стенок 0,9-1,0 мм.

Оглавление

КПР-1.1 3
У-2 4
У-3 5
ВТР-23 6
ВО-23 7
ЗТ-25 8
ШТ-1 9
ШВ-1 9
ЗС-1 10
ШС 10
ПСМ-1 11
ПС-1 11
ПС-4 12
ПС-4.1 12
ПС-2 13
ПС-3 13
УГС-4 14
UFO-32X23-M6 14
ШД-50 15
ПД-50 15
Специнструмент 16

КПР-1.1

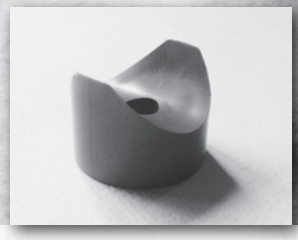

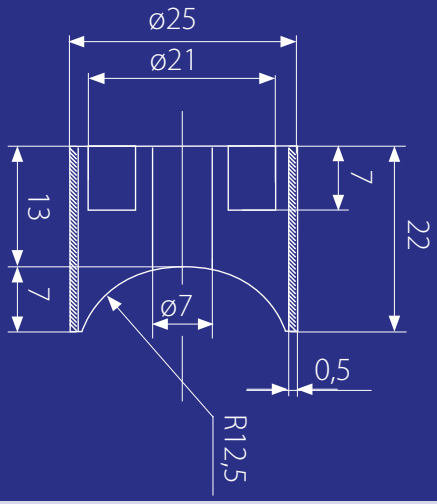

Пластиковый элемент КПР-1.1 служит для Т-образного и крестового соединения труб, позволяет осуществить крепление трубы к плоскости. Эластичность материала КПР помогает скрыть дефекты (неровности) трубы.

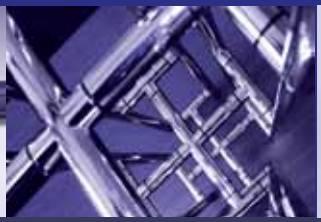

У-2

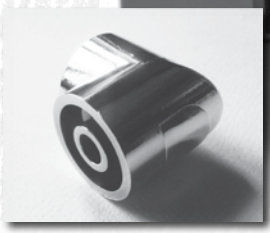

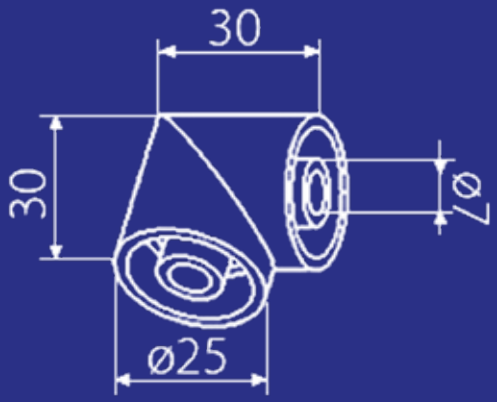

Пластиковый элемент У-2 служит для соединения двух труб под углом 90˚. Применяется в качестве поворотного узла и для соединения трубы с плоскостью. Конструкция детали позволяет скрыть крепежи элемента в корпусе.

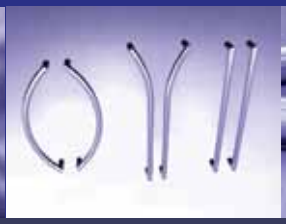

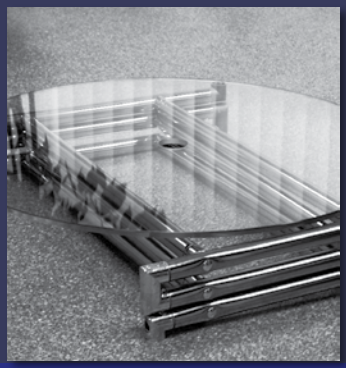

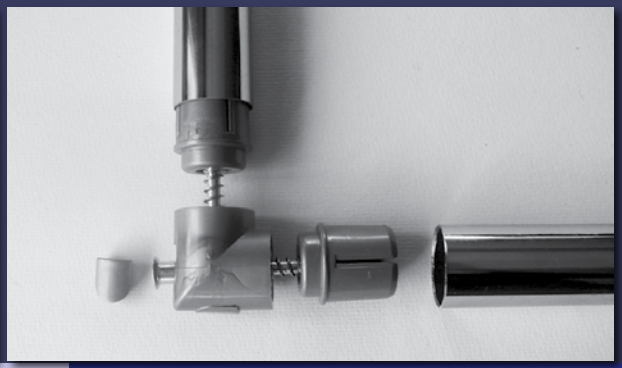

У-3

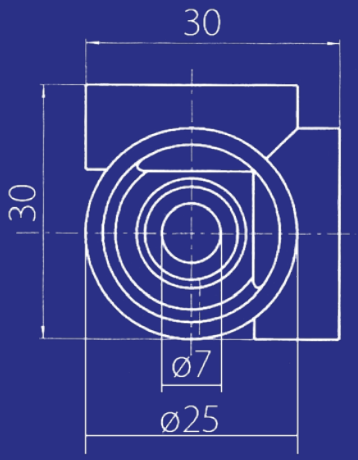

Пластиковый элемент У-3 служит для соединения трех труб под углом 90˚, также применяется для соединения 2-х труб с плоскостью; используется в качестве поворотного узла. Служит для создания объемных изделий. Конструкция узла позволяет скрыть крепежи элемента в корпусе.

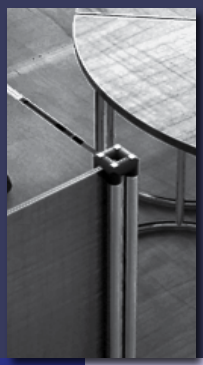

ВТР-23

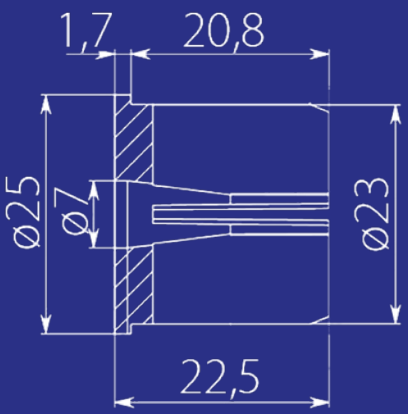

Пластиковая втулка ВТР-23 предназначена для соединения трубы и плоскости. Прочность крепления в трубе достигается увеличением диаметра втулки при закручивании крепежных элементов. Уникальность ВТР-23 заключается в возможности использования крепежей с метрической резьбой М6 и мебельных конфирматов Ø7.

Для правильной работы втулки рез трубы должен быть перпендикулярным оси трубы. После резки трубы на резе необходимо снять заусенцы. При установке втулки совместите внутренний шов трубы с пазом втулки.

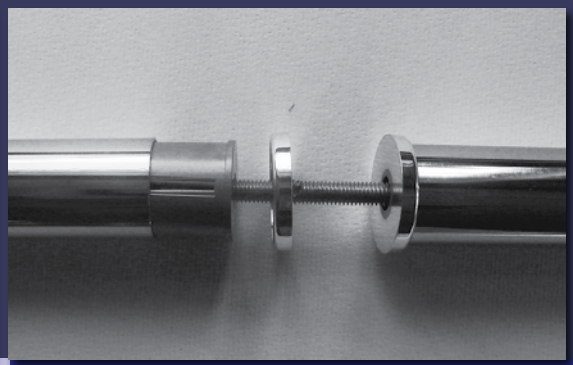

ВО-23

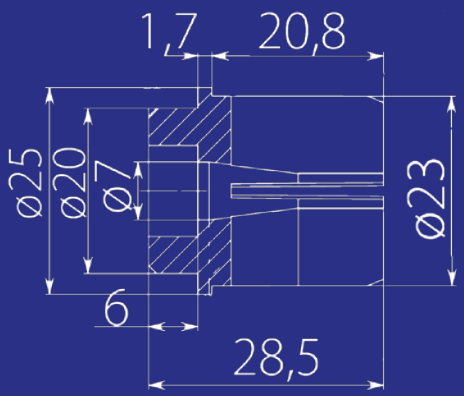

Пластиковая втулка ВО-23 является модификацией втулки ВТР-23. Предназначена для соединения труб с элементами КПР-1.1, У-2, У-3.

Для правильной работы втулки рез трубы должен быть перпендикулярным оси трубы. После резки трубы на резе необходимо снять заусенцы. При установке втулки совместите внутренний шов трубы с пазом втулки.

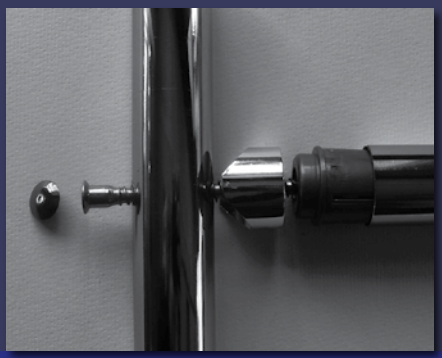

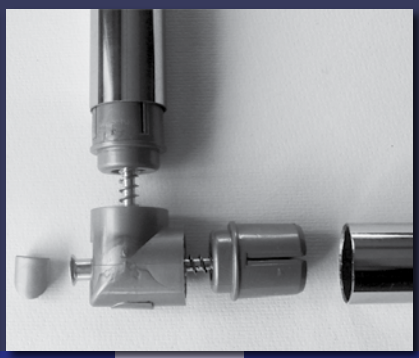

ЗТ-25

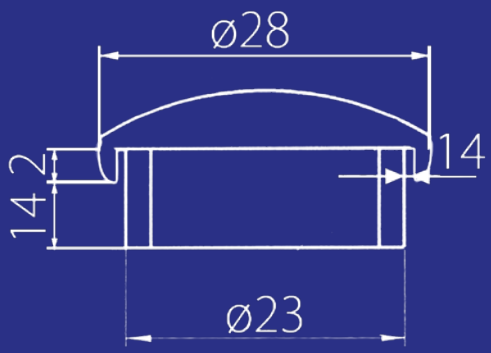

Пластиковый элемент ЗТ-25 применяется в качестве декоративной заглушки трубы. Благодаря высокой прочности используется как опора ножек различных изделий. Конструкция заглушки позволяет закрыть дефект реза трубы на глубину 2 мм,что в сочетании с ее выпуклой формой придает изделию аккуратный и стильный вид. Ребра на внешней стенке заглушки прочно фиксируют ее в трубе.

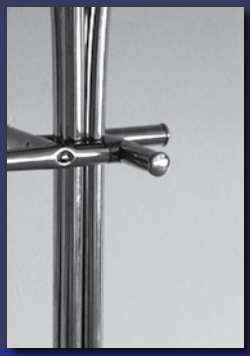

ШТ-1

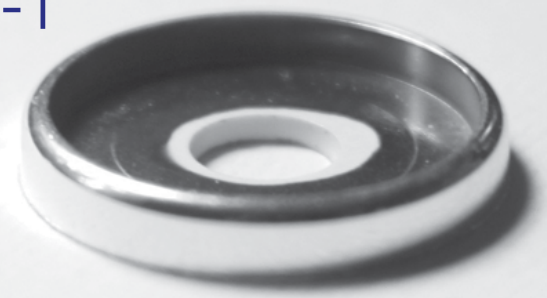

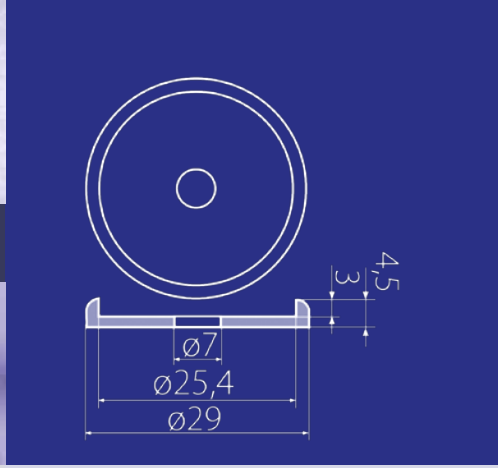

Пластиковый декоративный элемент шайба ШТ-1 предназначен для скрытия бортика втулки ВТР-23 и дефекта реза трубы на общую глубину 3мм. Благодаря небольшому наружному диаметру (29мм) шайба и труба выглядят как единое целое. В сочетании с деталями У-2, У-3, а также с вспомогательным элементом пластиковой втулкой ШВ-1 шайба ШТ-1 работает как подшипник, что позволяет создавать поворотные узлы.

ШВ-1

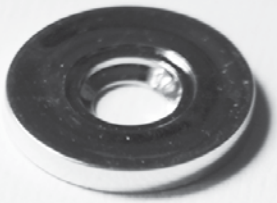

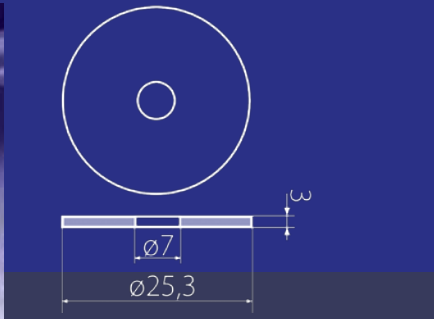

ЗС-1

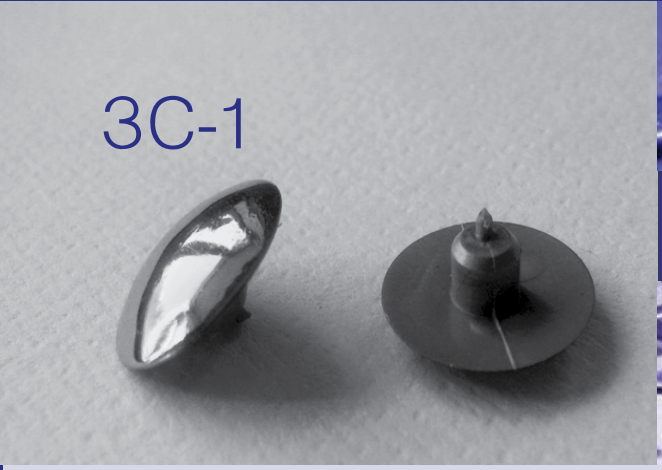

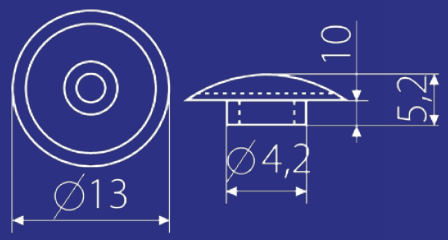

Пластиковый элемент заглушка ЗС-1 предназначен для закрытия шляпки конфирмата в Т-образном соединении. Используется как декоративный элемент оформления (имитация заклепок и т.д.)

ШС

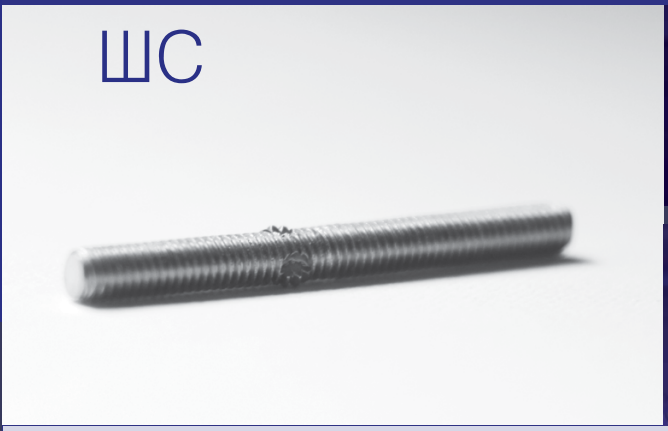

Стальная шпилька ШС применяется для сращивания труб, соединений: крестового, трубы с плоскостью, крепления к трубе элемента УФО. Формованные буртики на шпильке позволяют прочно зафиксировать ее в ключе при вкручивании.

ПСМ-1

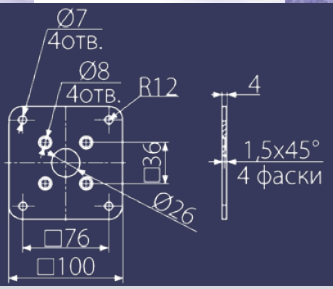

ПС-1

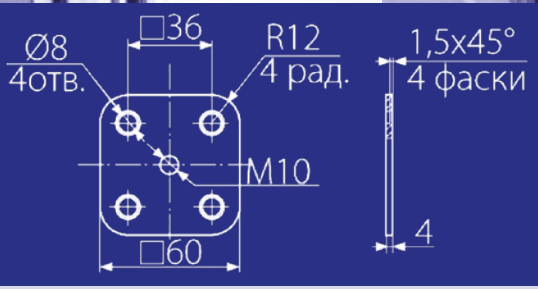

Стальные пластины ПСМ-1, ПС-1 служат для объединения до 4-х труб в силовую конструкцию и крепления ее к плоскости. Возможно применение для создания ширм, перегородок с использованием различных материалов толщиной до 10 мм.

Узел с использованием ПС-1 имеет дополнительную функцию регулировки конструкции относительно плоскости.

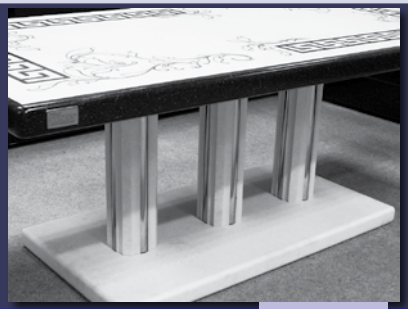

ПС-4

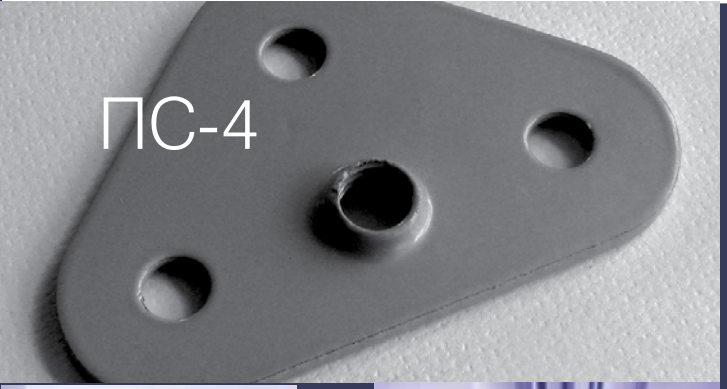

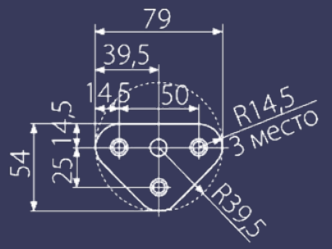

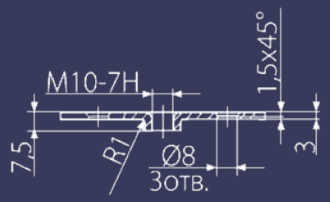

ПС-4.1

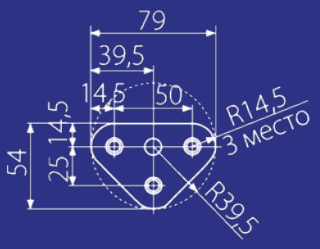

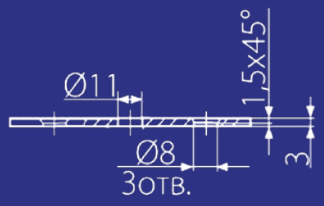

Стальные пластины ПС-4, ПС-4.1 предназначены для объединения до 3-х труб в силовую конструкцию и крепления ее к плоскости.Возможно применение для создания ширм, перегородок с использованием различных материалов толщиной до 10 мм. Используется в качестве поворотного узла.

Узел с использованием ПС-4 имеет дополнительную функцию регулировки конструкции относительно плоскости.

ПС-2

ПС-3

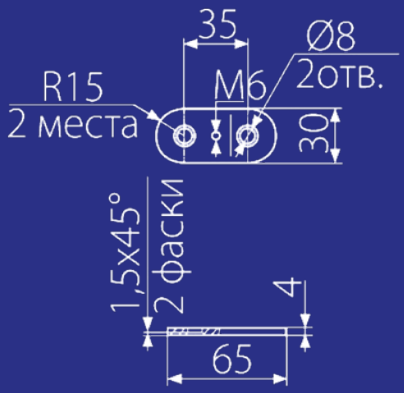

Стальные пластины ПС-2, ПС-3 предназначены для объединения до 2-х труб в силовую конструкцию и крепления ее к плоскости.Возможно применение для создания ширм,перегородок с использованием различных материалов толщиной до 10 мм. Используется в качестве поворотного узла.

Узел с использованием ПС-3 имеет дополнительную функцию регулировки конструкции относительно плоскости.

УГС-4

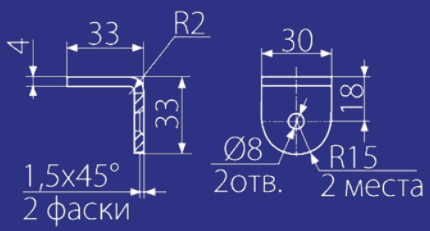

Стальной уголок УГС-4 служит для соединения трубы с плоскостью под углом 90˚. Используется в качестве поворотного узла.

UFO-32x23-M6

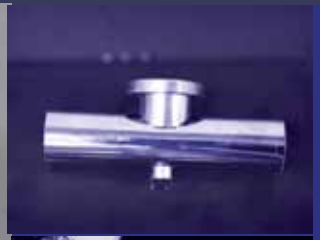

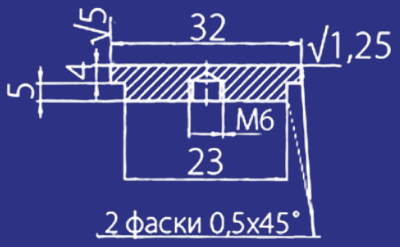

Металлический крепеж UFO изготовлен из нержавеющей стали. Применяется для крепления стекла к трубе под углом 90˚ с использованием UFO-технологии.

ШД-50

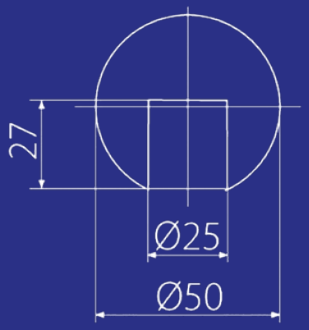

Декоративный деревянный шар ШД-50 изготавливается из твердых пород дерева (бук). Может выполнять функцию заглушки или опоры.

ПД-50

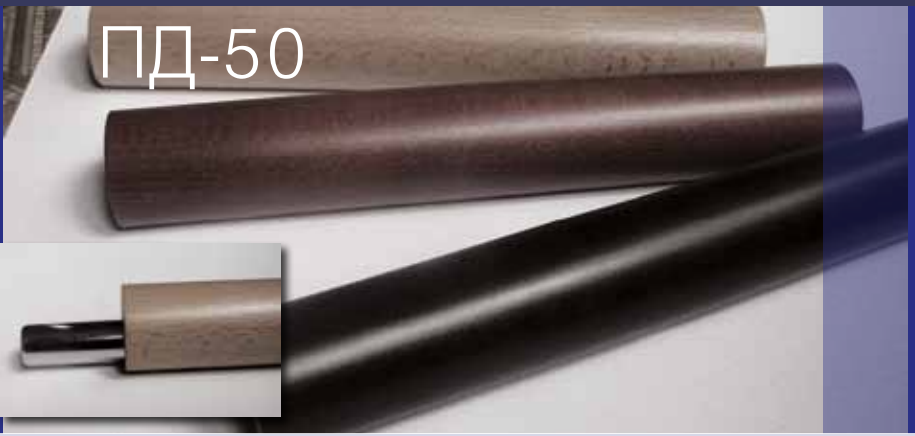

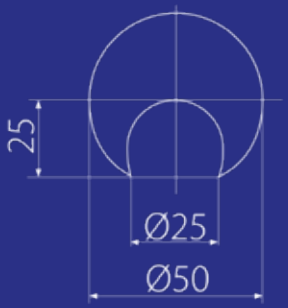

Профиль деревянный ПД-50 служит для декоративного обрамления трубы; выполняет функцию перил; макс. длина профиля-2500мм. Изготовлен из твердых пород дерева (бук).

Специнструмент

Кондуктор

Кондуктор для сверления отверстий диаметром Ø3, Ø5, Ø6, Ø7, Ø8, Ø10 в трубе.

Фиксатор

Фиксатор трубы. Позволяет регулировать угол захвата 30˚, 45˚, 60˚, 90˚. Обеспечивает соосность при сверлении.

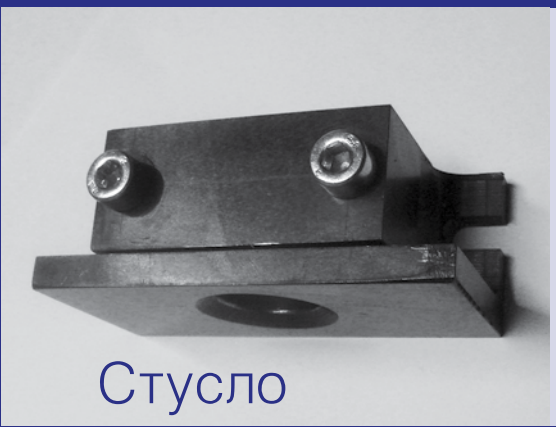

Стусло

Стусло для резки труб ножовкой. Позволяет сделать рез точно перпендикулярным оси трубы.

Реализованные проекты с использованием системы

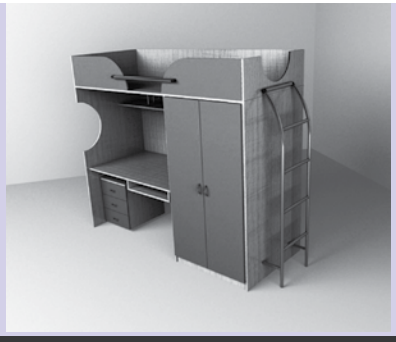

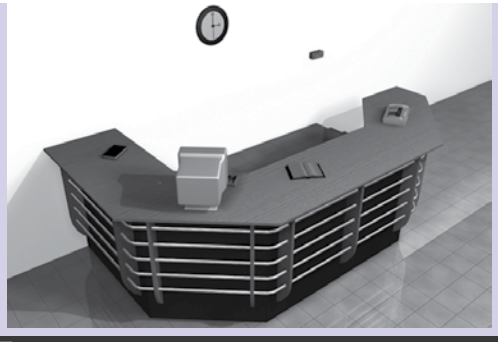

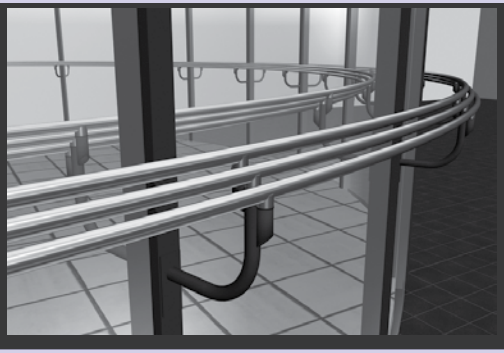
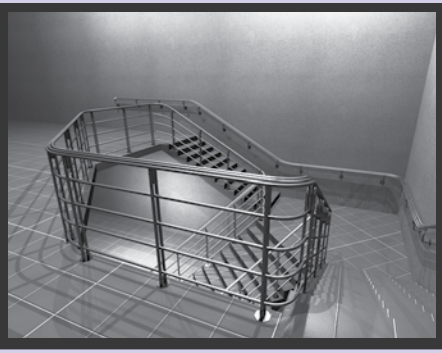
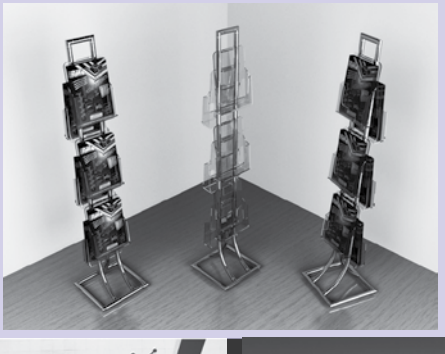

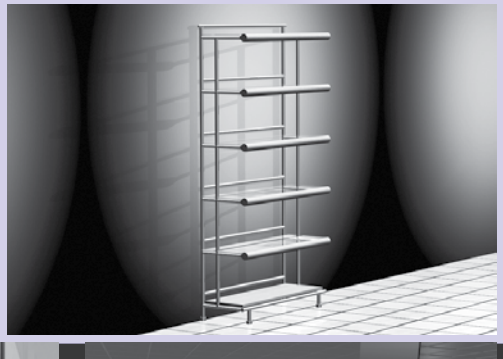

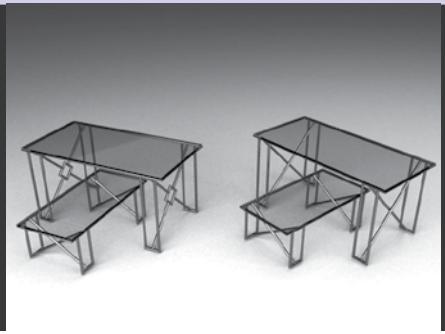

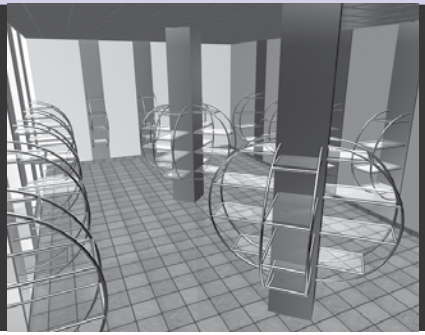

Основные узлы

УС-1.1

УС-1.2

УС-2

УС-3

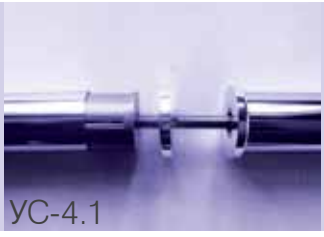
УС-4.1

УС-4.2

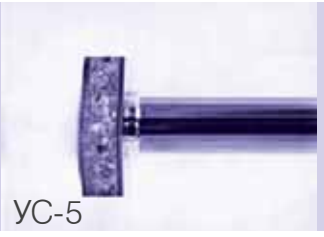
УС-5

УС-6

УС-7

УС-8

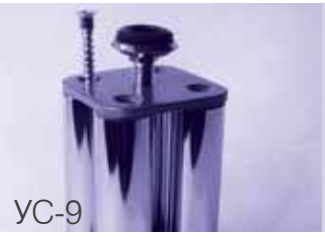
УС-9

УС-10

УС-11

УС-12

УС-13

УС-14

УС-15